PRIMEROS EN OFRECER AL MERCADO

Discos de freno para el nuevo Audi A4 (8W2, B9)

TEXTAR®
BRAKE TECHNOLOGY

Parte-No.: 92282905 (PR 1LA, 1LB / eje delantero)
92282803 (PR 1KD, 1KE /eje trasero)

Marca	Modelo	Tipo	Año	Eje
AUDI	A4 (8W2, B9)	1.4 TFSI / 2.0 TDI / 2.0 TDI quattro / 2.0 TFSI / 2.0 TFSI quattro / 3.0 TDI / 3.0 TDI quattro	05.2015 -	delantero / trasero
AUDI	A4 Allroad (8WH, B9)	2.0 TDI quattro / 2.0 TFSI quattro / 3.0 TDI quattro	01.2016 -	delantero / trasero
AUDI	A4 Avant (8W5, B9)	1.4 TFSI / 2.0 TDI / 2.0 TDI quattro / 2.0 TFSI / 2.0 TFSI quattro / 3.0 TDI / 3.0 TDI quattro	08.2015 -	delantero / trasero

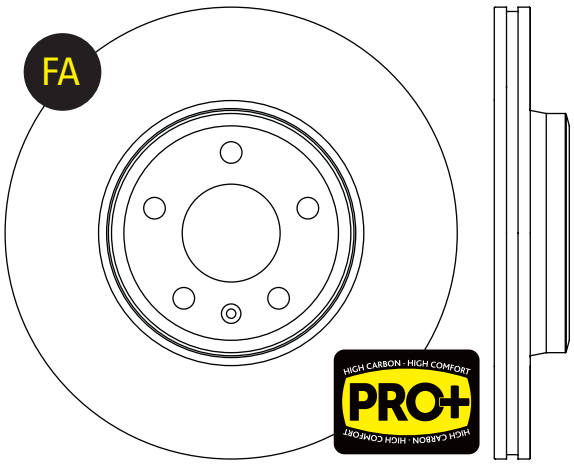

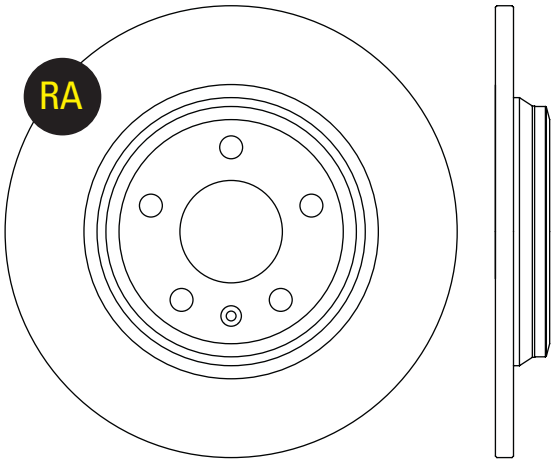

En TMD Friction estamos orgullosos de nuestra capacidad para ser los primeros en ofrecer productos de repuesto al mercado de accesorios, probando nuestras credenciales como líderes de la industria de productos de fricción.

Comparativo basado en analisis Tecdoc del 1/2017 y principales competidores.

Para más información de producto por favor visite:

brakebook.com

ANDROID APP ON Google play

Download on the App Store

www.textar.com

Textar es una marca registrada de TMD Friction